ECO **ETS**

MECANISME D'ENTRAÎNEMENT

■ SOLUTIONS TECHNIQUES POUR CHAQUE TYPE DE PORTE

ECO

1. Puissance – jusqu'à 400 kg

- Un entrainement puissant qui permet de fermer fiablement des portes intérieures et extérieures et ce, jusqu'à des largeurs de vantaux de 1.600 mm (EN 7)
- Les portes extérieures, par ex. soumises à une forte charge au vent, tout comme les portes coupe-feu, peuvent être automatisées de manière sûre
- Extrêmement silencieux grâce à sa nouvelle unité d'entraînement à moteur électrique
- Des mouvements perfectionnés et harmonieux
- Un système polyvalent pour les batiments publics, les hôpitaux, les maisons de retraite et les cliniques.

ETS 73	jusqu'à 400 kg (pour largeur de vantail jusqu'à 1100 mm)
ETS 42	jusqu'à 150 kg

2. Exécution avec glissière sur BS et BG / également FS !

L'ETS peut être combiné dans les variantes suivantes:

- Montage sur linteau avec bras compas, poussant côté opposé paumelles
- Montage sur linteau avec glissière, poussant côté opposé paumelles
- Montage sur linteau avec glissière, tirant côté paumelles

Toutes les variantes de montage sont certifiées à la fois dans la version standard et coupe-feu. Cela permet notamment aux planificateurs et aux architectes de concevoir une variante de design continue avec glissière pour tous les types de montage, qu'il s'agisse de BS ou BG, T0 ou FS/RS ! Le fabricant de portes dispose également de nouvelles possibilités d'exécution pour les portes coupe-feu ou coupe-fumées.

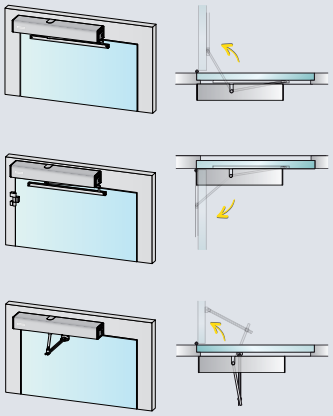

3. Low Energy et Full Power avec un seul entraînement

L'ETS peut être paramétré à la pose avec un seul et même entraînement pour 2 fonctions, sans carte de mise à niveau supplémentaire :

La fonction **Full Power** permet, par ex., dans le cas de portes lourdes à forte fréquentation, un automatisme à mouvements rapides. Pour cela, une surveillance de la zone de mouvement avec capteurs de securité est nécessaire.

La fonction **Low Energy** est spécialement concue pour les particuliers, bureaux ou zones de travail à faible fréquentation. Dans ces cas, les capteurs de securité sont superflus, cependant elle se limite à un certain poids de porte et une certaine vitesse de mouvement.

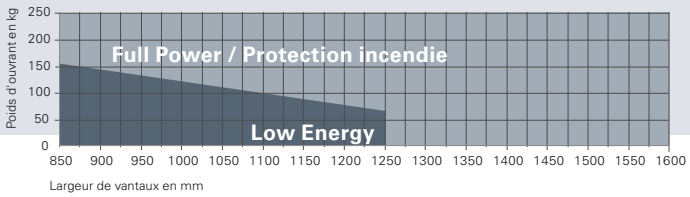

4. Coupe-feu et coupe-fumées / fonction inverse / fonction de sas

L'ETS est homologué comme installation de verrouillage pour **portes coupe-feu et coupe-fumées.** En combinaison avec un detecteur de chute, il assure de manière fiable la fermeture coupe-feu en cas d'alarme (fumée) ou de panne de courant.
La fonction d'inversion a été spécialement developpée pour le désenfumage des bâtiments (EFC). Le système fonctionne même en cas de panne de courant, aucune alimentation de secours n'est donc nécessaire. La fonction d'inversion est preinstallée dans l'ETS et peut ainsi être paramêtrée à la pose.
La fonction de sas règle les mécanismes complexes de l'automatisation des portes doubles dans les zones de securité (commande controlée et de direction des passages).

5. Compensation de la charge due à l'action du vent (ETS 73)

Le règlage de la charge du vent permet d'adapter le fonctionnement silencieux des portes extérieures aux differentes pressions d'air (par ex. jusqu'à des vents de force 9 (ou 320 Pa) / avec une taille de vantail de 900 x 2400 mm). L'entraînement detecte toute charge de vent forte et soudaine (par ex. des rafales puissantes). La commande calcule alors la puissance supplémentaire dont l'entraînement a besoin pour accélérer ou freiner, pour que le vantail puisse fonctionner de manière quasi normale. La force de la charge du vent dépend de la taille de la porte et du type de bras utilisé.

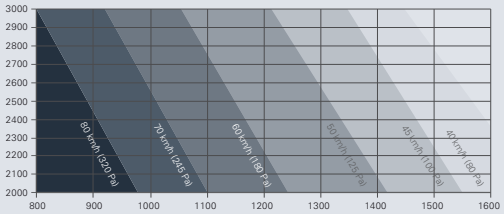

6. Montage facile et service

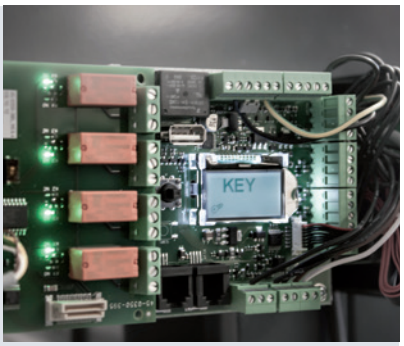

L'ETS dispose d'une fonction de réglage simple et conviviale de tous les paramètres. Le réglage s'effectue via l'affichage avec fonction de joystick sur la platine de commande. Par la fonction de requête via les menus, la mise en service initiale peut être configurée sur place sans problème. L'ensemble des paramètres peut néanmoins également être configuré ultérieurement en ce qui concerne d'éventuelles nouvelles exigences de l'opérateur (protection par mot de passe). Un module de commande externe ou un ordinateur portable n'est pas nécessaire. L'ETS est donc une option interessante spécialement pour les entreprises de montage et les sociétés de service qui ne souhaitent pas acheter un propre appareil de programmation externe ou un logiciel special pour chaque type d'entraînement.

L'ENTRAÎNEMENT ÉLECTROMOTORISÉ POUR PORTES AUTOMATIQUES

ECO **ETS**

Mouvement de porte harmonieux : ouverture mécanique et fermeture contrôlée

L'ETS d'ECO Schulte est un entraînement électromotorisé puissant et silencieux pour les portes intérieures et extérieures lourdes jusqu'à 400 kg (250 kg pour les portes coupe-feu / coupe-fumées). Convient aussi bien pour les nouvelles constructions que pour les modernisations.

Critères de performance		ETS 42	ETS 73
Force de verrouillage Dimensions selon EN (réglage en continu)		2 – 4	3 – 7
Largeur de porte	Portes intérieures ≤ 1.100 mm	■	
	Portes intérieures ≤ 1.600 mm		■
Dimensions Longueur / Profondeur de construction / Hauteur in mm (y compris plaque de montage)		730 x 125 x 70	690 x 120 x 95
Température ambiante		-15 bis +50°C	
Humidité de l'air relative		max. 85%	
Puissance absorbée		max. 350 W	max. 560 W
		Stand-by 4 W	
DIN-D / G		■	■
Vitesse d'ouverture (réglable)		max. 40°/s	
Vitesse de fermeture Réglable en fonctionnement sur réseau, verrouillé en cas de panne de courant		max. 40°/s	
Temps d'ouverture réglable		0 - 60 s	
Angle d'ouverture max. de la porte		105°	
Contrôlé selon EN		DIN 18650 EN 16005	DIN 18650 EN 16005
Convient aux portes coupe-feu et coupe-fumée		F (DIBt)	F (DIBt)

■ Oui - Non ◘ Option

Porte en bois Porte en acier Porte profilée

* Pour les portes à battue, veuillez utiliser la cheville longue (fournie)

Exécutions et fonctions :

- Glissière poussante (côté opposé paumelles) et tirante (côté paumelles)
- Bras standard poussant (côté opposé paumelles)
- Système à 1 et 2 vantaux avec un cache continu
- Sélecteur de fermeture integré et dissimulé pour des portes FS/RS (en revêtement continu)
- Force de fermeture réglable (en mode non électrique)
- Commande simple avec touches de programmations dans le capot latéral (automatique-continu-sortie-nuit)
- Commutateur principal d'arrêt tous pôles integré dans le capot latéral (sur ETS 73)
- Fonction Push + Go, bonne capacité de réponse
- Fonction Servo, l'entraînement reconnaît une ouverture mécanique et aide avec son moteur tant que la porte s'ouvre
- Force d'ouverture et amplification de la force de fermeture (enclenchement dans la serrure) réglable
- Temporisation d'ouverture réglable (serrure mécanique, séquence de fermeture)
- Plug + Play, paramétrage des utilisations avec écran LCD
- Mode économie d'énergie (Low Energy) sans capteur de securité
- Consommation très basse en mode veille (4 Watt)
- Compensation de la charge du vent commutable, vitesse de vent max. 80 km/h (320 Pa) (pas sur l'ETS 42)
- Signal sonore commutable pour l'ouverture et/ou la fermeture de porte

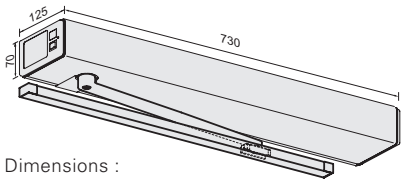

Dimensions :
ETS 42 avec glissière

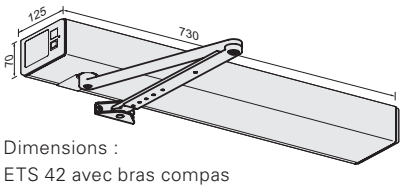

Dimensions :
ETS 42 avec bras compas

ECO ETS online

Vous cherchez plus d'informations, des plans de câblage interactifs ou notre aide au montage ?

ECO ETS 42 ▪ ETS 73
DESCRIPTION DU PRODUIT

Entraînements à un vantail (sans bras)

ETS 42

Entraînement pour porte intérieur ou extérieur à un vantail	Couleur	Référence
ETS 42	Inox	5030053933

ETS 73

Entraînement pour porte intérieur ou extérieur à un vantail	Couleur	Référence
ETS 73	Inox	5030014715

Entraînements à deux vantaux

Système de porte rotative à 2 vantaux (avec sélecteur de fermeture integrée)

GSD = Version glissière poussante (montage sur tête côté opposé paumelles)
GSZ = Version glissière tirante (montage normal côté paumelles)

Variante de bras pour ETS

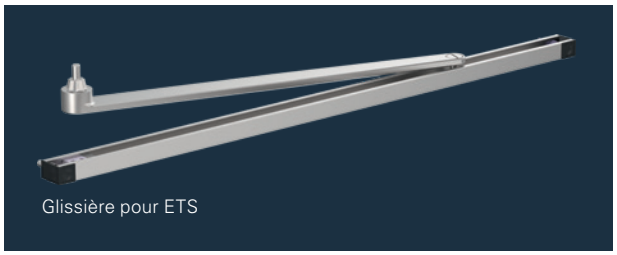
Glissière pour ETS

Bras glissière pour ETS	Couleur	Référence
GS-ETS 620-ÖB[1]	Inox	5030054059
GS-ETS 830[2]	Inox	5030014713

Bras standard pour ETS

Bras standard pour ETS (jusqu'à 250 mm de profondeur de linteau)	Couleur	Référence
SGS ETS 250-ER[3]	Inox	5030054061

Rallonges d'axe

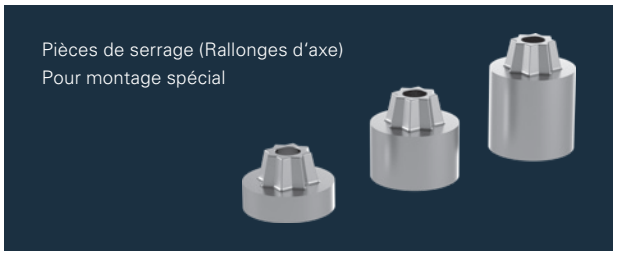
Pièces de serrage (Rallonges d'axe)
Pour montage spécial

Pièce de serrage (Rallonges d'axe)	Référence
AVE 12-ER (+ 12 mm, vis inclus)	5030059042
AVE 20-ER (+ 20 mm, vis inclus)	5030054519
AVE 30-ER (+ 30 mm, vis inclus)	5030054520

1) Montage GSZ ou GSD (jusqu'à 30mm de profondeur de linteau/Coupe-feu)
2) Montage GSZ, GSD ou montage sur le vantail (jusqu'à 200mm de profondeur de linteau/non coupe-feu)
3) Pour linteau jusqu'à 250mm (Coupe-feu)

ETS 73
PLAN DE CÂBLAGE UN BATTANT

Produkte an der Tür			
Pos.	**Désignation**	**Câble**	**Remarque**
1	Alimentation	NYM 3 x 1,5 mm²	Le moteur doit être alimenté en 230 V
2	Gâche électrique	J-Y(ST)Y 4 x 0,6 ou 0,8 mm²	Pose de cables par le client dans le dormant
3	Contact de fond de pêne	J-Y(ST)Y 4 x 0,8 mm²	Pose de cables par le client dans le dormant
4	Passe-câble interne	Pour élément de sécurité	En option, pose par le client
5	Flatscan	Fourni par ECO	Pour passage de câble intérieur, la pose s'effectue par le client, sinon, le passage de câble s'effectue via passe-câble en applique.
6	Kit de barres capteurs	Fourni par ECO	Pour passage de câble intérieur, la pose s'effectue par le client, sinon, le passage de câble s'effectue via passe-câble en applique
7.1	Grand bouton poussoir intérieur	J-Y(ST)Y 4 x 0,6 ou 0,8 mm²	Prise encastrée, pose de câbles par le client
7.2	Grand bouton poussoir extérieur	J-Y(ST)Y 4 x 0,6 ou 0,8 mm²	Prise encastrée, pose de câbles par le client
8.1	Radar (intérieur)	J-Y(ST)Y 4 x 0,6 ou 0,8 mm²	Pose de câbles par le client (le cas échéant prise encastrée)
8.2	Radar (extérieur)	J-Y(ST)Y 4 x 0,6 ou 0,8 mm²	Pose de câbles par le client (le cas échéant prise encastrée)
9	Sélecteur de programme Bedix	J-Y(ST)Y 4 x 0,6 ou 0,8 mm²	Prise encastrée, pose de câbles par le client
10	Commande alternative	J-Y(ST)Y 4 x 0,6 ou 0,8 mm²	Prise encastrée, pose de câbles par le client

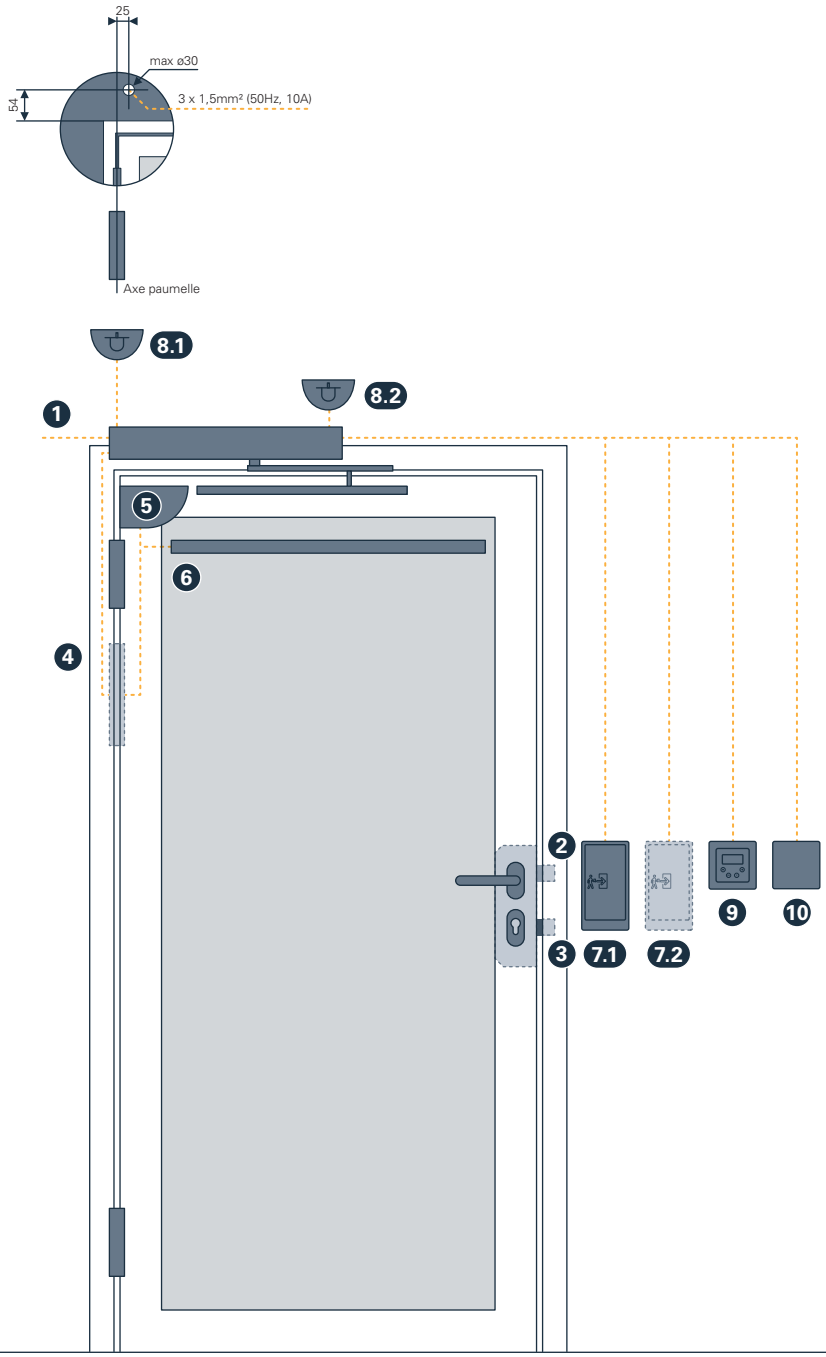

Ansicht Bandseite

ETS 73

PLAN DE CÂBLAGE DEUX BATTANTS

Produkte an der Tür			
Pos.	**Désignation**	**Câble**	**Remarque**
1	Alimentation vantail principal (GF)	NYM 3 x 1,5 mm²	Les deux moteurs doivent être alimentés en 230V
2	Alimentation vantail secondaire (SF)	NYM 3 x 1,5 mm²	Pont d'alimentation du vantail secondaire
3	Coffre central	–	En option
4	Sélecteur de fermeture (SRI)	Sélecteur de fermeture	En option, Sélecteur de fermeture
5	Câble CAN pour commande du réglage de la séquence de fermeture pour portes T0	fourni par ECO	Pose de câbles dans le dormant (par le client) ou dans le revêtement continu de l'entraînement (en option)
6	Gâche électrique 24V	4 x 0,6 ou 0,8 mm² pose vers maître	Pose de cables par le client dans le dormant
7	Contact de fond de pêne	4 x 0,8 mm² pose vers maître	Pose de cables par le client dans le dormant
8	Passe-câble interne	Pour gâche électrique et contact de fond de pêne	En option, pose par le client
9	Passe-câble interne	Pour élément de sécurité	En option, pose par le client
10	ECO verrouillage double ou ouvre porte électrique dans SF	pour ouvre porte électrique 4 x 0,6 mm²	Pose de câbles par le client dans le dormant
11	Flatscan	Fourni par ECO, pose vers maître-GF / pose vers esclave-SF	Pour passage de câble intérieur, la pose s'effectue par le client, sinon, le passage de câble s'effectue via passe-câble en applique.
12	Kit de barres capteurs	Fourni par ECO, pose vers maître-GF / pose vers esclave-SF	Pour passage de câble intérieur, la pose s'effectue par le client, sinon, le passage de câble s'effectue via passe-câble en applique.
13.1	Grand bouton poussoir intérieur	4 x 0,6 ou 0,8 mm²	Prise encastrée, pose de câbles par le client
13.2	Grand bouton poussoir extérieur	4 x 0,6 ou 0,8 mm²	Prise encastrée, pose de câbles par le client
14.1	Radar (intérieur)	4 x 0,6 ou 0,8 mm²	Pose de câbles par le client (le cas échéant prise encastrée)
14.1	Radar (extérieur)	4 x 0,6 ou 0,8 mm²	Pose de câbles par le client (le cas échéant prise encastrée)
15	Bedix	4 x 0,6 ou 0,8 mm²	Prise encastrée, pose de câbles par le client
16	Commande alternative	4 x 0,6 ou 0,8 mm²	Prise encastrée, pose de câbles par le client

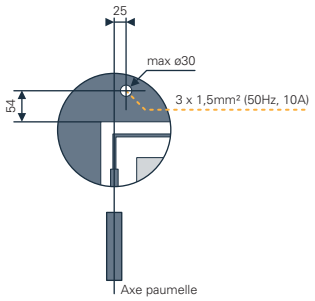

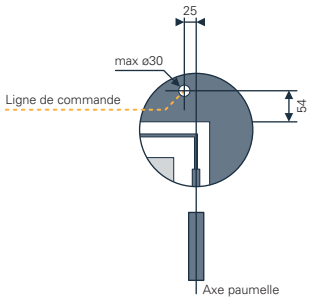

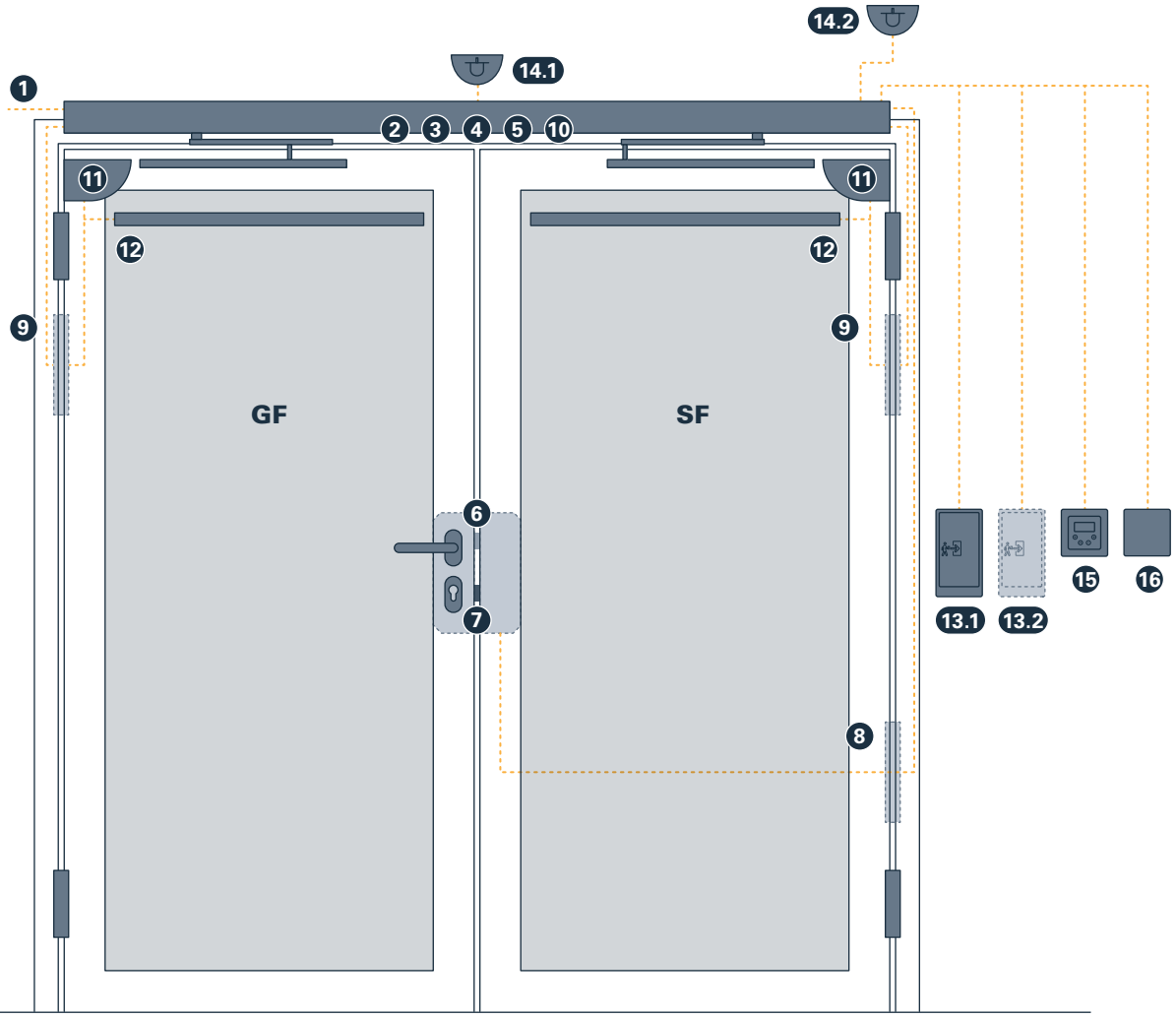

Vue côté paumelles

Check-list commandes – ETS

Pos.	Type de bras	Anti-incendie		Battants		D-Bedix		Bouton-poussoir		Radar		Commande à distance		Éléments de sécurité			Arrêt d'urgence		Gâche électrique		Contact de fond de pêne	
		Oui	Non	1	2	Oui	Non	intérieur	extérieur	intérieur	extérieur	Oui	Non	Barres capteurs	Anti pince-doigt	Flatscan	Oui	Non	Oui	Non	Oui	Non

Matériel

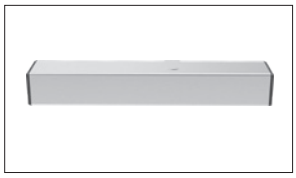

Entraînement

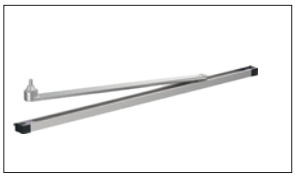

Bras glissière

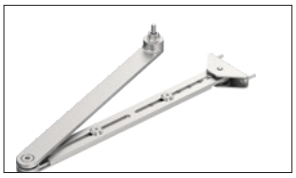

Bras standard

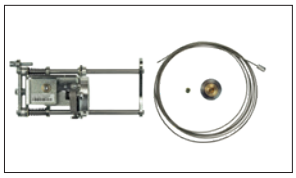

Sélecteur de fermeture intégré (SRI)

Éléments de commande

D-Bedix (élément de commande et de programmation externe)

Grand interrupteur à bascule GFT

Radar

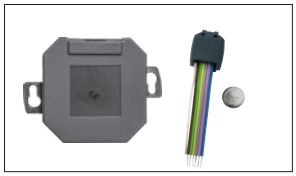

Commande à distance

Éléments de sécurité

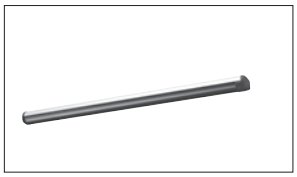

Barres capteurs

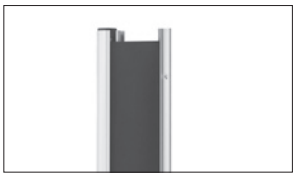

Anti pince-doigts

Flatscan

Arrêt d'urgence

Accessoires serrure

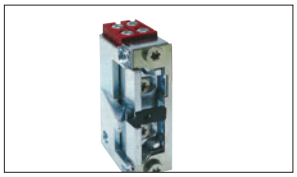

Gâche électrique

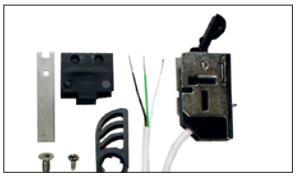

Contact de fond de pêne

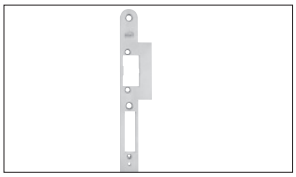

Gâche

Serrures motorisées

ECO SCHULTE

LA CONFIANCE À L'ÉCHELLE MONDIALE.

Partout dans le monde où la qualité, la fiabilité et la sécurité sont des priorités, les produits ECO Schulte sont utilisés depuis de nombreuses années. L'entreprise doit sa renommée internationale à la combinaison de la fonctionnalité avec le design.

Nous souhaitons dire merci pour la confiance à l'échelle mondiale que nos clients ont accordée aux produits ECO Schulte. Nous y voyons un devoir de répondre, également à l'avenir, aux exigences de nos clients et du marché par une évolution constante et une production à la demande.

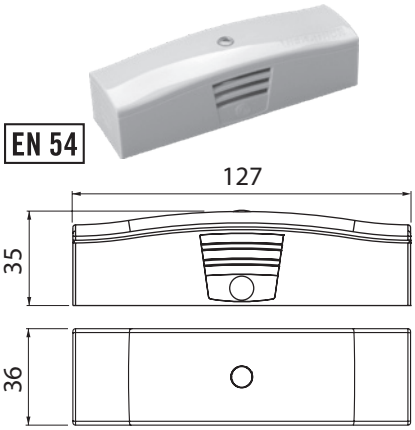

Détecteur de fumée ORS 142 W - standard (détecteur de chute)

- Utilisation en détecteur séparé ou pièce de rechange (platine) pour ECO FSA
- Principe de fonctionnement: lumière diffusée
- Ajustage du seuil d'alerte: selon EN 54, partie 7
- Seuil de réponse température: 70 ± 5° C
- Tension de service: 18 à 24 V DC
- Consommation d'énergie: à 28VCC max. 22 mA
- Type de protection: IP 42
- Température de fonctionnement : -20 bis +75° C
- Capot RZO inclus

ORS 142 W - Standard (détecteur de chute)	Couleur	Numéro d'article
Détecteur de fumée ORS 142 ECO	Argent, RAL 9006	5030022730
Détecteur de fumée ORS 142 ECO	Blanc, RAL 9016	3550005722

Kit ORS 142W

avec surveillance de ligne en option selon DIN EN 14637

Contient :

- 2 x ORS 142W
- 2 x socle 143 A
- 1 x résistance AM 142

Détecteur de fumée plafond	Couleur	Numéro d'article
ORS 142 Set	Blanc, RAL 9010	5030042530

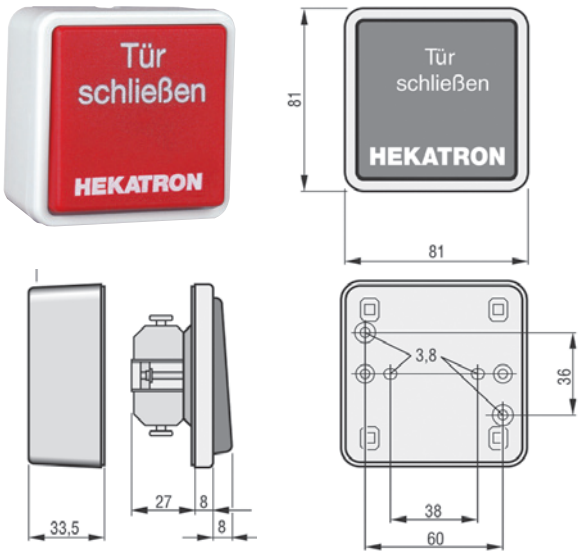

HAT 02

Touche manuelle à monter dans pièces sèches, pour le déclenchement manuel de dispositifs de verrouillage selon les directives DIBt.

- Montage: en saillie / encastré
- Type de contact: ouvre porte
- Tension de commutation: max. 30 V CC
- Courant de commutation: max. 1 A
- Type de protection: IP 20
- Remarque: Pour utilisation avec surveillance de ligne selo EN 14637 (par ex. avec ECO FSA III) le module AM 142 doit également être commandé.

Touche manuelle	Numéro d'article
HAT 02	5030000748
AM 142	5030015352

Carte relais (RSP)

Carte relais (RSP) pour une adaptation ultérieure de la commande de l'ETS 42. 4 relais librement configurables pour la commande de capteurs de signaux acoustiques ou optiques ou la signalisation l'état de la porte (par ex. porte ouverte, fermée, verrouillée, erreur)

Montage ultérieur possible

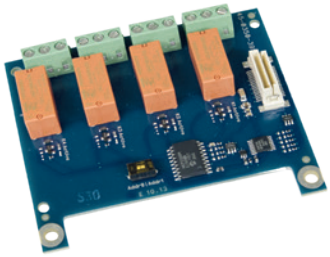

Carte relais	Numéro d'article
RSP	5030014720

Contact de fond de pêne (RSK)

Contact de fond de pêne à encastrer dans la gâche. Arrête l'entraînement dès que la serrure a été verrouillée mécaniquement. Cela permet d'éviter un dysfonctionnement lors du verrouillage. Incl. câble de 6 m.

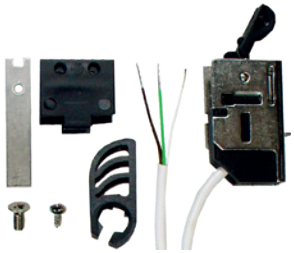

Contact de fond de pêne	Numéro d'article
Contact de fond de pêne (RSK)	5030019315

Gâche électrique standard homologuée coupe-fumée

Pour utilisation avec des portes coupe-fumées ou non-feu. Gâche électrique avec bloc de raccordement rouge conçu pour un fonctionnement permanent 12 ou 24 volts (±15% par voltage).

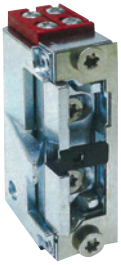

Gâche électrique standard homologuée coupe-fumée	Numéro d'article
A-5002-B	5030014724
A-5002-FB (Guidage de bec-de-canne)	5030023741

Gâche électrique coupe-feu

Pour utilisation avec des portes coupe-feu. Gâche électrique avec bloc de raccordement rouge conçu pour un fonctionnement permanent 12 ou 24 volts (±15% par voltage).

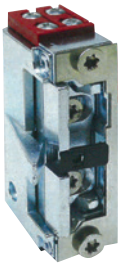

Gâche électrique coupe-feu	Numéro d'article
FT-502-B	5030014726
FT-502-FB (Guidage de bec-de-canne)	5030036502

Plaque de montage pour ETS (MPL))

Nécessaire pour l'utilisation dans le domaine de la protection contre les incendies et le montage sur maçonnerie ou bords d'huisserie étroits.

Plaque de montage	Numéro d'article
MPL ETS 73 / ETS 64-R	358500450548358

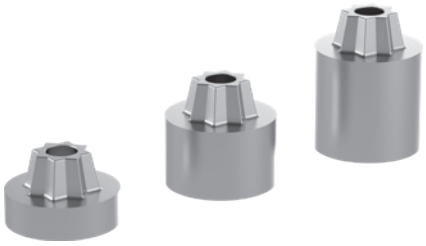

Pièces de serrage (Rallonges d'axe)

Pour montage spécial

Pièce de serrage (Rallonges d'axe)	Numéro d'article
AVE 10 (+ 10 mm, vis inclus)	5030059042
AVE 20 (+ 20 mm, vis inclus)	5030054519
AVE 30 (+ 30 mm, vis inclus)	5030054520

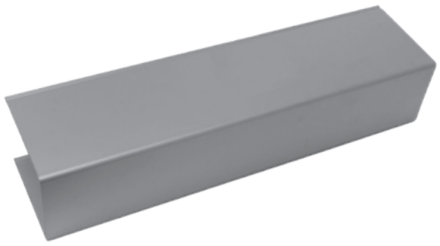

Ensemble de pièces intermédiaires centrales

composé d'un profilé de montage, d'une pièce intermédiaire en acier inoxydable et d'accessoires. Ensemble 1 longueur 1 200 mm pour des portes à deux vantaux de 2600 mm max.

Coffrage	Longueur totale	Numéro d'article
V-ETS 73	1.200 mm	358500450548214
V-ETS 42	780 mm	5030055468

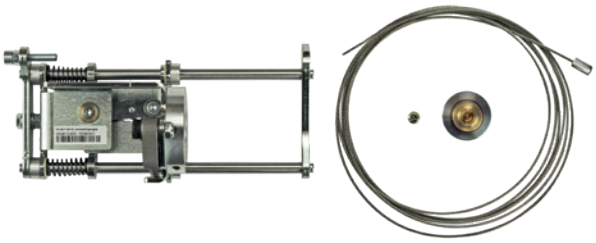

Sélecteur de fermeture intégré (SRI)

Jeu de pièces détachées pour l'équipement ulterieur d'un dispositif de retenue a deux vantaux avec sélecteur de fermeture mécanique intégrée. (Ensemble de pièces intermédiaires centrales nécessaire).

Sélecteur de fermeture intégré	Numéro d'article
SRI	5030025059

Console de commande D-BEDIX pour ETS

Avec la console D-BEDIX, vous pouvez directement sélectionner les modes de fonctionnement. De plus, les principaux réglages de porte peuvent être effectués simplement. L'écran affiche de façon claire les modes de fonctionnement, les réglages du menu et les éventuelles erreurs.

Console de commande	Numéro d'article
D-Bedix à encastrer	5030024838
Cadre mural pour D-Bedix	5030026428
Kombi-Bedix à encastrer	5030035366
Kombi-Bedix en applique	5030037345

Grand interrupteur à bascule (GFT)

- Fonction porte «OUVERT»
- Tension de service 250 VCA / 30 VCC
- Consommation d'énergie max. 10 A CA / 2 A CC
- Type de protection IP 40
- 174 x 93 mm

Grand bouton poussoir	Couleur	Numéro d'article
GFT ECO AP/UP	Blanc type RAL 9016	5030045153

Bouton-poussoir plat sans contact (BFT)

- pour utilisation extérieure également
- Type de protection IP 65
- réagit à une distance d'env. 10 cm
- avec panneau en acier inoxydable 80 x 80 mm
- éclairage indirect (24 V d'ETS)
- protection contre le vandalisme

Bouton-poussoir plat sans contact	Numéro d'article
BFT (encastré))	5030024865
BFT (montage mural, avec boîtier de montage mural en acier inoxydable)	5030024866

Détecteur de mouvement sans contact (Magic Switch)

- uniquement pour une utilisation en intérieur
- Régit à partir de 10 à 50 cm
- Réglage du champ de captage au moyen d'un potentiomètre
- avec cache plastique 84 x 84 mm
- convient à l'encastrement

Détecteur de mouvement sans contact	Numéro d'article
Magic Switch (blanc avec symbole main)	5030033582
Boîtier mural pour Magic Switch (blanc)	5030034181

Radar « Eagle One »

Détecteur de mouvement radar en tant que donneur d'impulsion d'ouverture pour portes automatiques, détection de la direction. Avec câble de raccordement prêt au montage, d'une longueur de 5 m.

Radar	Numéro d'article
Radar BEA « Eagle One » noir	5030027729
Radar BEA « Eagle One » blanc	5030049467
Radar BEA « Eagle One » argent	5030055077
Protection anti-pluie ORA pour « Eagle One »	5030033583

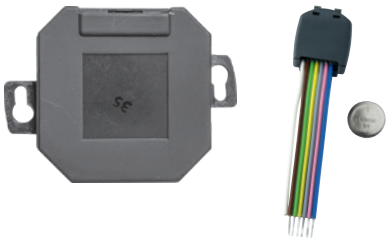

Ensemble de commande à distance pour ETS

Pour le contrôle à distance de l'entraînement, pour une ouverture de porte adaptée aux personnes handicapées. Impression pour l'enfichage aisé sur la platine de commande de l'ETS. Télécommande radio avec une portée de 10 m.

Ensemble de commande à distance	Numéro d'article
Récepteur radio RCJ01 à encastrer ou intégrer	5030026336
Émetteur radio à intégrer (par ex. dans GFT-ECO)	5030026335
Télécommande radio 4 canaux (pour RCJ01)	5030049002

Interrupteur à clé pour ETS

Pour un déblocage unique de l'entraînement, par ex. pour la fonction nuit. Le temps d'ouverture de la porte peut être réglé de 0 à 180 secondes. (Version en applique pour l'extérieur avec IP 44). Pose du demi-cylindre par le client.

Interrupteur à clé	Numéro d'article
ST-02 à encastrer	5030055331
ST-03 en applique (IP 44)	5030029467

Interrupteur programmable pour ETS

Pour le réglage des fonctions « Automatique - Nuit - Manuel - Ouverture permanente ». Interrupteur à bascule mécanique à 4 voies, non verrouillable, utilisation en intérieur, adapté au montage en applique et encastré. Couleur blanc (mat).

Interrupteur programmable	Numéro d'article
PRS-04-AP/UP	5030055198

Barres capteurs

Capteur de sécurité actif infrarouge pour portes automatiques. Sécurise la zone de déplacement. Arrête ou inverse en cas de détection d'obstacles.

- Y compris câble et transition de câble en applique souple.
- Kit III compr. de 2 barres capteurs par battant (BEA), max. 1 200 mm.
- Kit IV compr. de 2 barres capteurs par battant (BEA), max. 1 600 mm.

DIN 18650 EN 16005

Protection anti-pluie

Barre capteurs	Numéro d'article
Kit III	5030019133
Kit IV	5030018592
Protection anti-pluie (pour utilisation extérieure) pour barres à capteurs allant jusqu'à 1100 mm	5030030550
Protection anti-pluie (pour utilisation extérieure) pour barres à capteurs allant jusqu'à 1500 mm	5030034175
Adaptateur de portes FS (perçage de 6 mm) (bornier + câble esclave)	5030041660

Flatscan

Capteurs pour portes à vantaux rotatifs, pour sécuriser l'ensemble de la largeur et de la hauteur de porte, côté paumelle et côté opposé à la paumelle, ainsi que l'arête de fermeture secondaire.

- Scanner laser (mesure de temps de vol de la lumière)
- Alimentation électrique 12-24 V AV CC ±15 %
- Puissance absorbée <= 2 W
- Type de protection IP 54
- Dimensions : 142 x 55 x 23 mm
- L'ensemble est composé de 2 capteurs, pour côté paumelle et côté
  opposé à la paumelle

DIN 18650 EN 16005

Capteur	Couleur		Numéro d'article
Flatscan Kit	Blanc	RAL 9010	5030033585
Flatscan Kit	Noir	RAL 9005	5030033586
Flatscan Kit	Argent	RAL 9006	5030033584

Protection pour Flatscan

Capot de protection contre les intempéries et les émissions radar. Le capot de protection peut être installé sans demontage du Flatscan.

Capteur	Couleur		Numéro d'article
Protection Flatscan DIN gauche	Alu anodisé		5030053303
Protection Flatscan DIN droite	Alu anodisé		5030053304
Protection Flatscan DIN gauche	Noir	RAL 9005	5030053305
Protection Flatscan DIN droite	Noir	RAL 9005	5030053306

ECO **Schulte GmbH & Co. KG**
Iserlohner Landstraße 89
D-58706 Menden

Téléphone +49 2373 9276 - 0
Fax +49 2373 9276 - 40

info@eco-schulte.de
www.eco-schulte.de

© ECO Schulte GmbH & Co. KG - Sous réserve de modifications | Numéro d'article: 5030020351 | 06/2021 | P24

Votre logo

GO DIGITAL

Vers la version numérique.
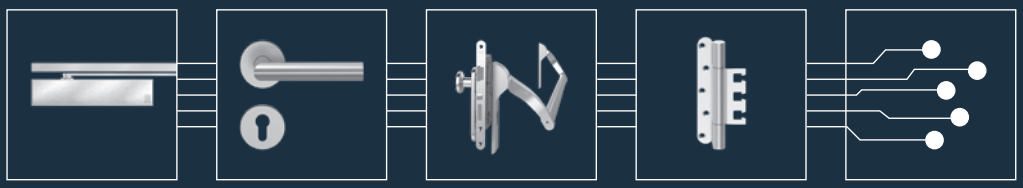
■ SOLUTIONS TECHNIQUES POUR CHAQUE TYPE DE PORTE