Draufsicht

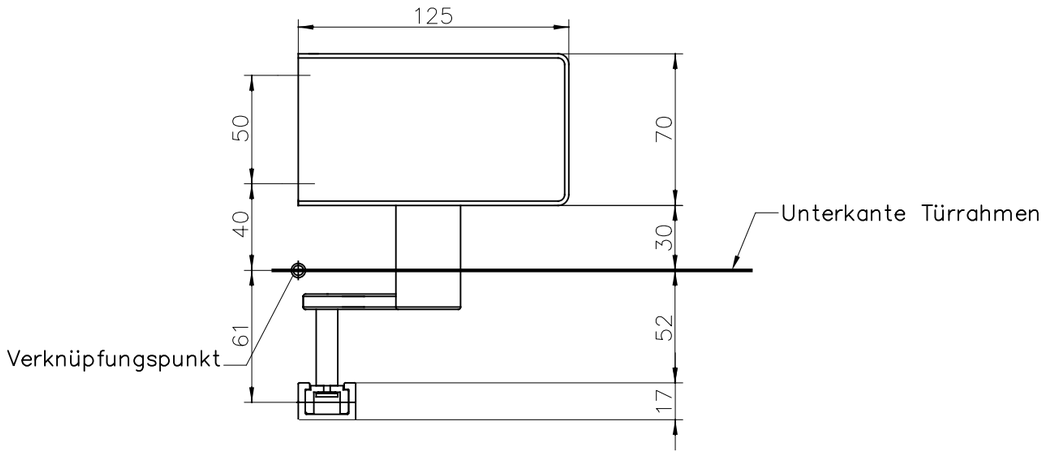

Bohrbild für Befestigungsbohrungen ETS 42 und Gleitschiene

DIN rechts = wie abgebildet
DIN links = spiegelbildlich

Befestigungsbohrungen ETS 42

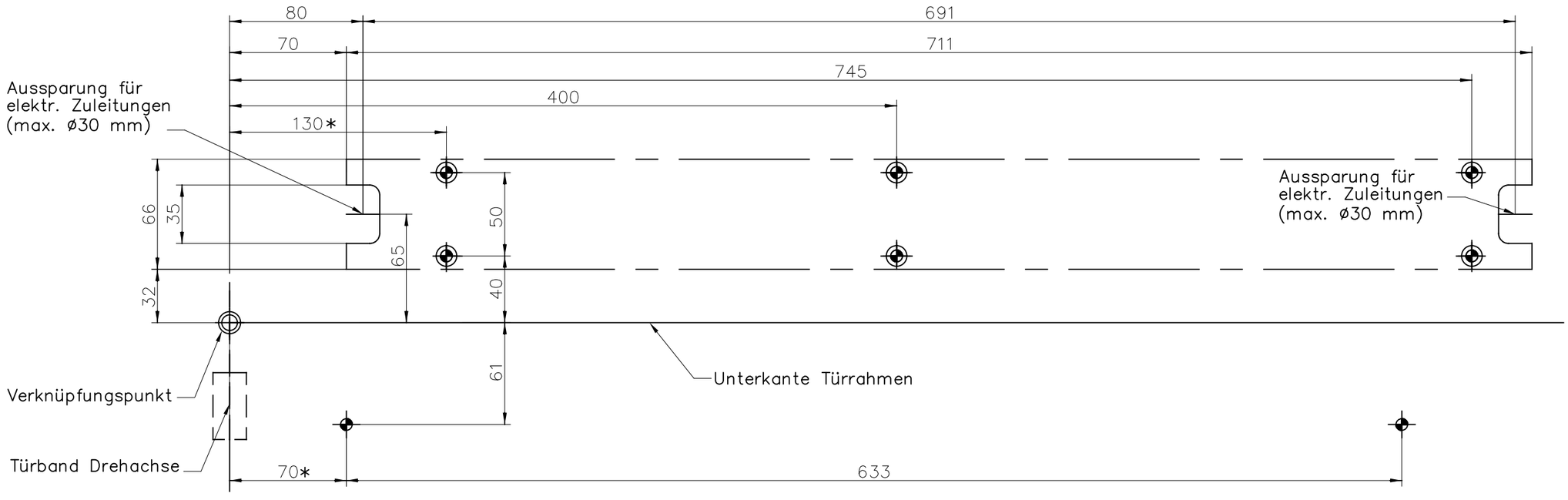

* gilt nur für Sturztiefe −30 ... +30
(Maße für andere Sturztiefen siehe Montageanleitung)

Bezeichnung: ETS 42 GSD-620-OB AV-30 GB-46 DIN Rechts	Maßkonzeption: Ausführung:
Zeichnungsnummer: 42_4.6.3.2	Index: a
ECO Schulte GmbH & Co. KG	Maßstab: 1:1
ECO	Blatt / von: 1 / 1 · Format: A0