Draufsicht

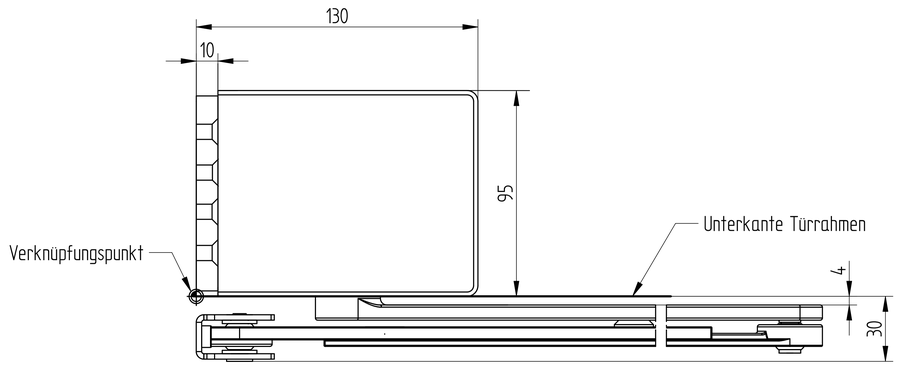

Bohrbild für Montageplatte und Gleitschiene

Bohrungen für M6 Senkschrauben

DIN rechts = wie abgebildet

DIN links = spiegelbildlich

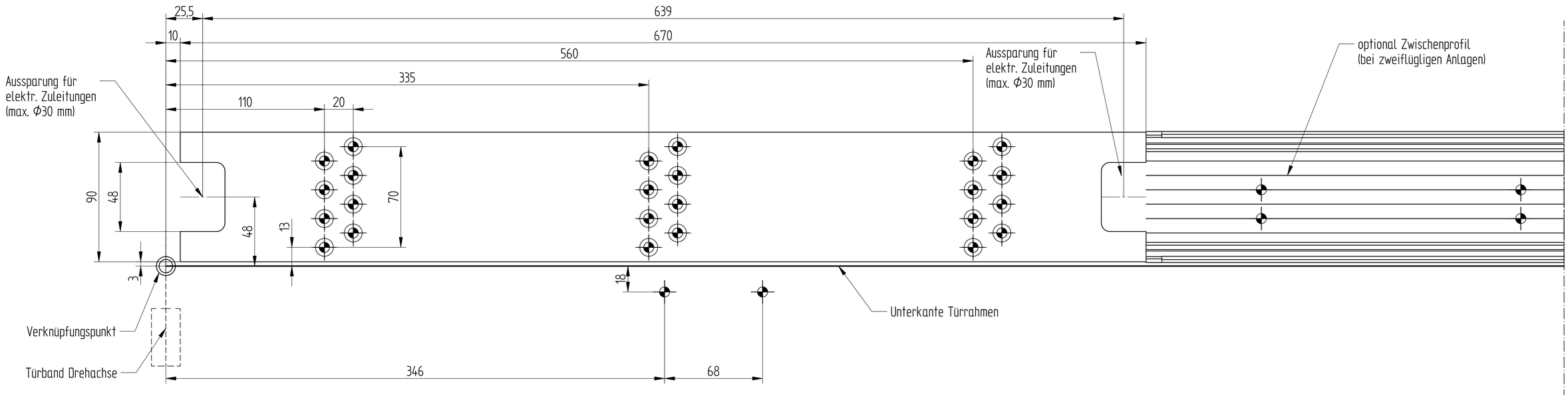

Artikel: ETS 64-R SGS 250 AV-0	Maßstab: Ausführung
DIN Rechts	
Artikelnummer: 64-R 4410	Index:
BKS Schulte GmbH & Co. KG	Kunde:
Datum: 2021	Blatt / von: 1 / 1
	Format: A2