Draufsicht

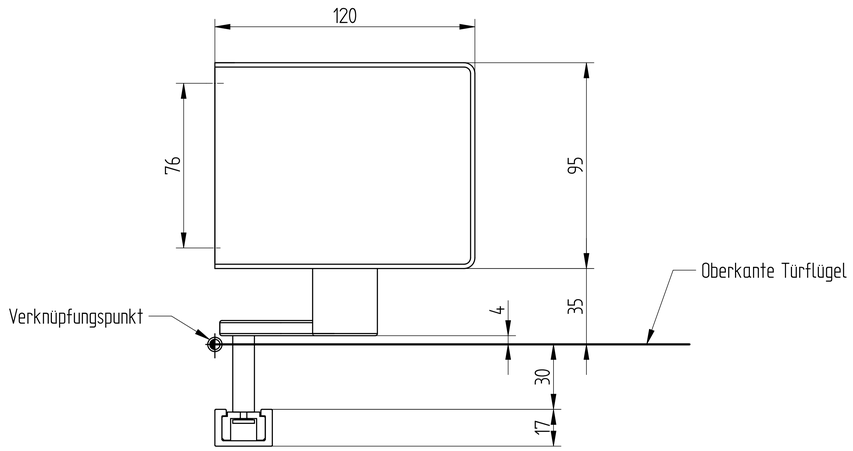

Bohrbild für Befestigungsbohrungen ETS 73 und Gleitschiene

Befestigungsbohrungen ETS 73

DIN rechts = wie abgebildet

DIN links = spiegelbildlich

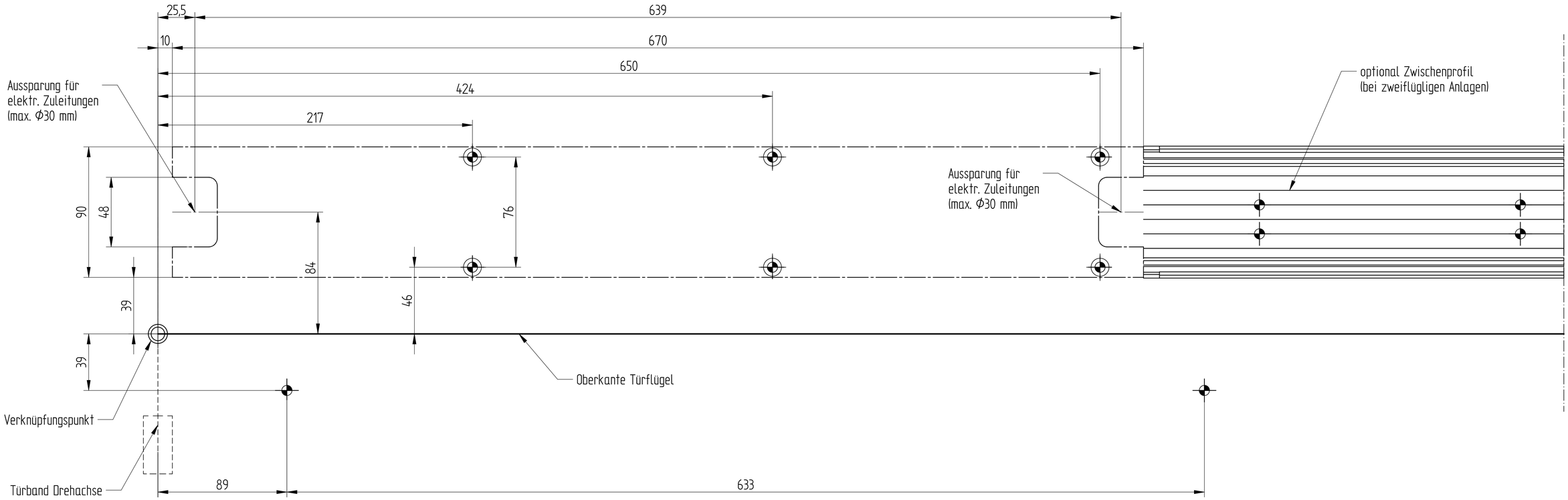

Artikel ETS 73 GSZ-620-GB AV-20 GB-46 DIN Rechts	Maßstab Ausführung
Zeichnungsnummer D:44222	Index
ECO Schulte GmbH & Co. KG ECO	Blatt / von 1 / 1
	Format A2