Draufsicht

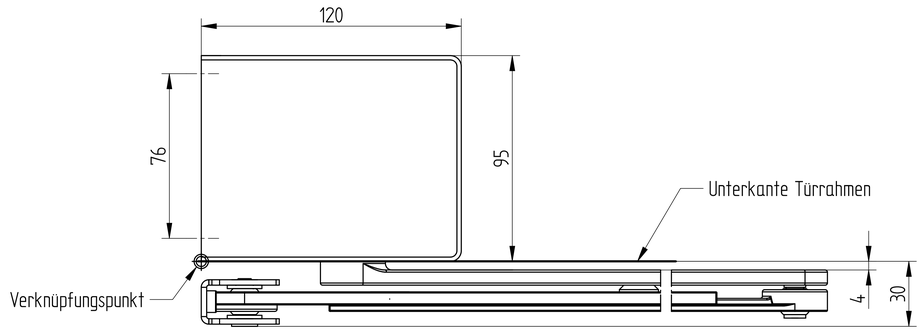


Bohrbild für Montageplatte und Gleitschiene

Bohrungen für M6 Senkschrauben

DIN rechts = wie abgebildet

DIN links = spiegelbildlich

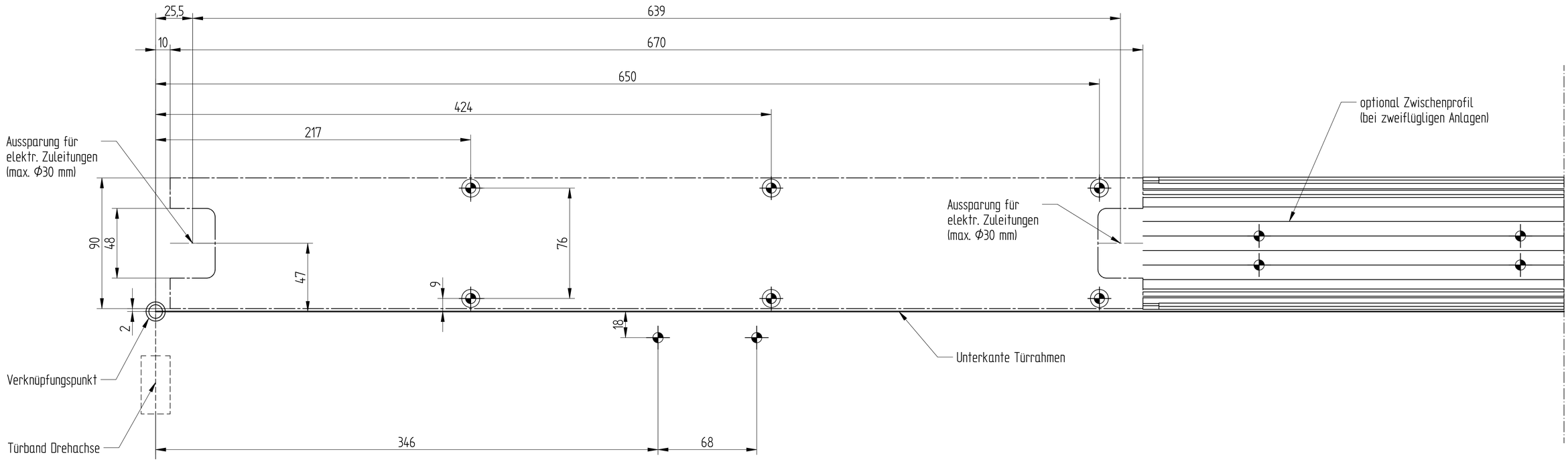


| | |
|---|---|
| Firmenbezeichnung: ETS 73 SGS 250 AV-0 | Maßstab: Auflösung |
| DIN Rechts | |
| Zeichnungsnummer: 12 4410 | Index: |
| ECO Schulte GmbH & Co KG | Blatt / von: 1 / 1 |
| | Format: A2 |