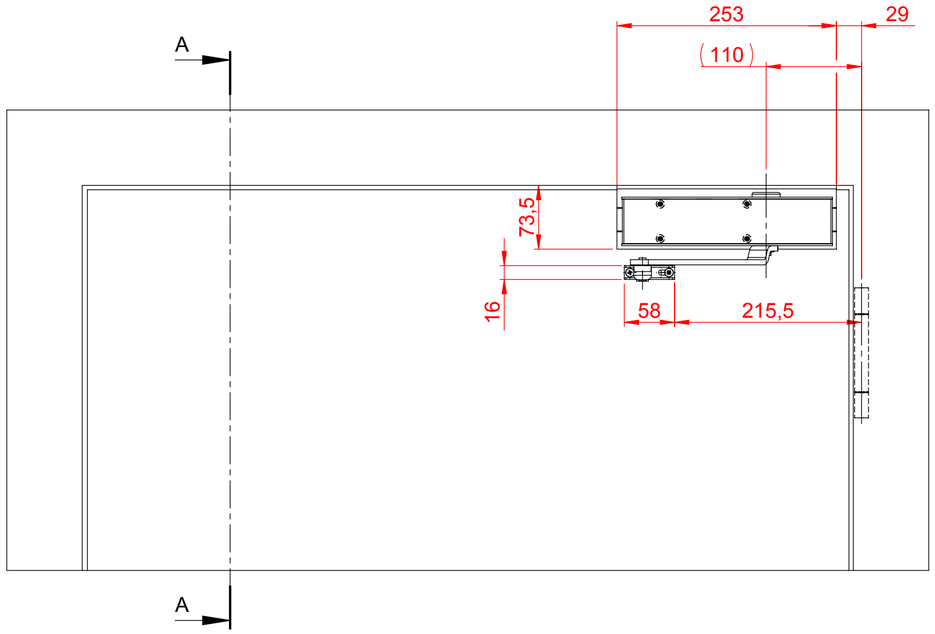

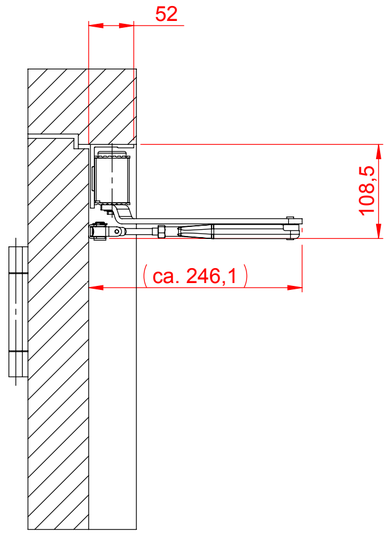

A-A

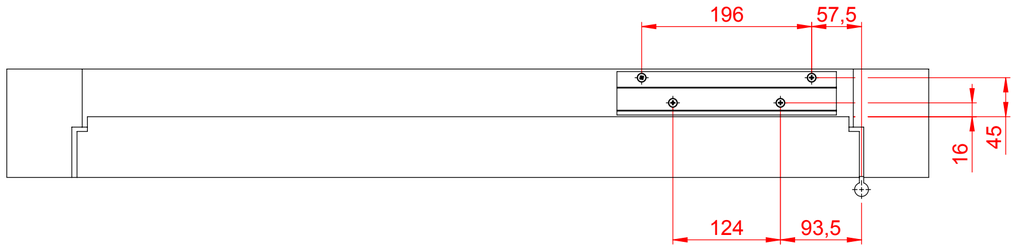

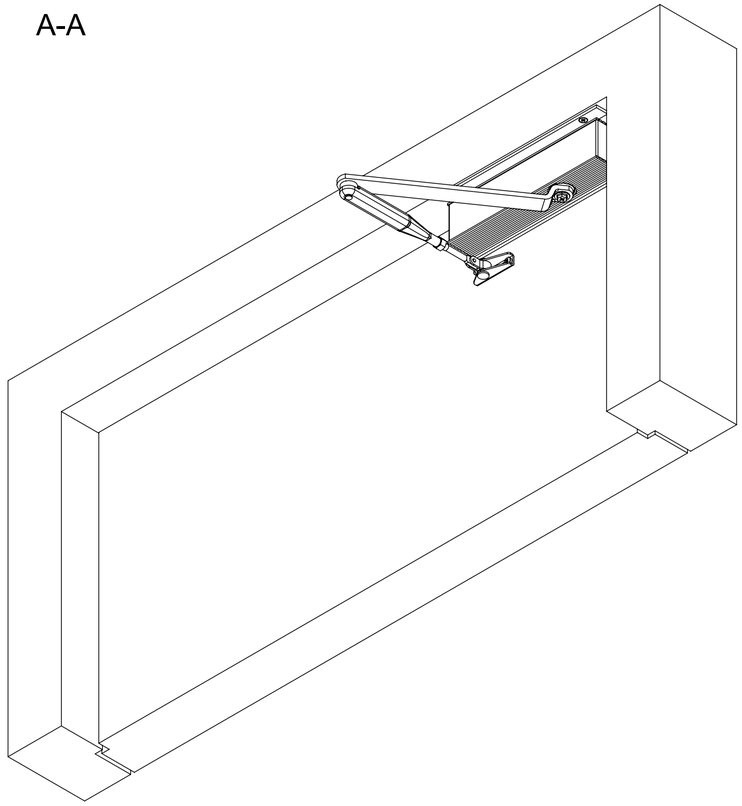

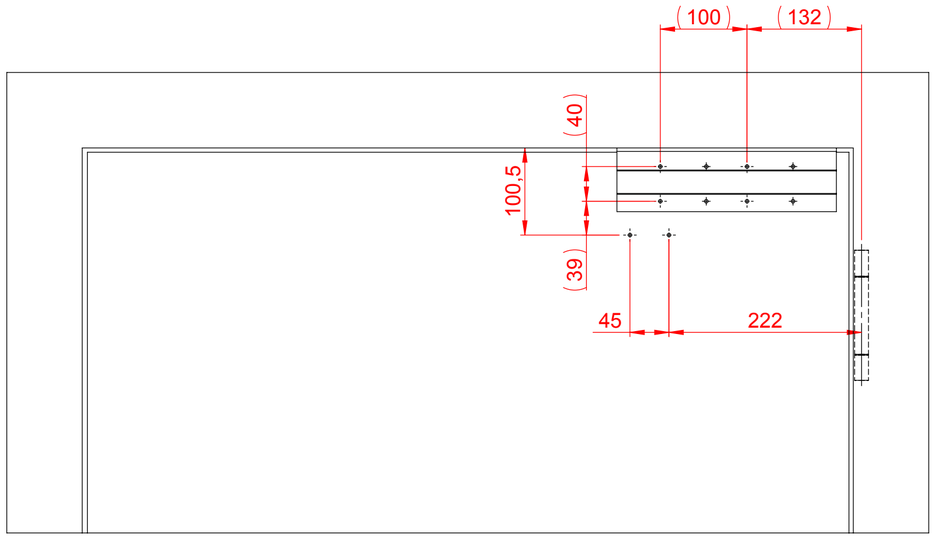

Anbauvariante Direktmontage EN 2 + Sturzfutterwinkel

ECO Schulte GmbH & Co. KG Postfach 206 58682 Menden			
a	E1978	06.05.2013	Aufreiter
Zust.	Änderungen	Datum	Name

Allgemein-toleranzen DIN ISO 2768-mK

DIN 6 T1 - Proj.methode 1

	Datum	Name
Erstellt	10.01.2013	Fromm
Gepr.	21.06.2013	Aufreiter
Freigabe	21.06.2013	Aufreiter

Diese Zeichnung darf ohne unsere Erlaubnis nicht kopiert, zur Ausführung benutzt oder dritten Personen ausgehändigt werden. (Gem. § 598 ff. BGB)

Maßstab: 1:5 | Gewicht [g]:

Material:

Oberflächenbehandlung:

Nachbehandlung:

Benennung:

Montagezeichnung TS-20
Kopfmontage Bandgegenseite, DIN Links
TS-20 (Gr. 2, 3, 5) mit SGS, Direktmontage

Zeichnungsnummer: **D052-10896 a**

Blatt / von: 2 / 6

Format: A2

Status: **Freigegeben**

Rohabmessung: