ECO Newton TS-20

Informations produits

■ SOLUTIONS TECHNIQUES POUR CHAQUE TYPE DE PORTE

EN 1154 A F CE

ECO

Caractéristiques du produit

Force de fermeture (réglable par déplacement du corps)	Selon EN	2/3/5
Largeur de porte	Selon EN ≤ 1.250 mm	■
Dimensions (incl. plaque de montage)	Longueur en mm Profondeur en mm Hauteur en mm	243 41 56
Plaque de montage (annexe page 1)	Selon **EN 1154 A**	-
Montage côté paumelles / opposé paumelles		■
DIN gauche / DIN droite		■
Freinage à l'ouverture (constant)		■
A-coup final (règlage en continu)		■
Vitesse de fermeture (règlage en continu)		■
Temporisation à la fermeture* (règlage en continu)		-
Testé selon EN		EN 1154 A
Pour portes coupe-feu et pare-fumées		F
Certifié selon les directives EU		CE

■ Oui
- Non
◘ Option

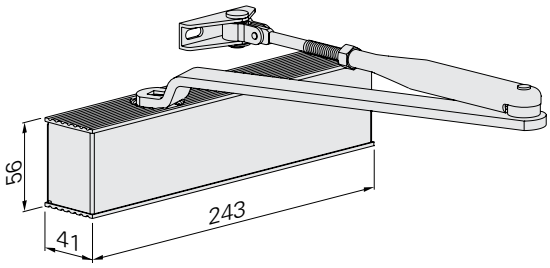

Dimensions: TS-20

ECO Newton TS-20 ▪ Généralités

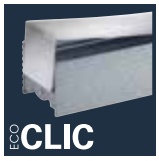

*en option

Les détails concernant les généralités ECO **Newton se trouvent dans le chapitre d'introduction.**

Corps: Argent RAL 9006
ECOclic: Acier inox poli ou satiné

Corps + ECOclic:
Blanc RAL 9016

Corps + ECOclic:
Noir RAL 9005

Corps + ECOclic:
Brun RAL 8014

Le bras est toujours livré dans la finition identique au corps commandé.

Informations de commande

ECO Newton TS-20 ▪ Ferme-portes avec bras standard

Informations produit

Force de fermeture 2 / 3 / 5, Testé selon **EN 1154 A** (pour largeurs de portes jusqu'à 1.250 mm) réglable par positionnement du ferme-portes. A-coup final et vitesse de fermeture réglables en continu. Freinage à l'ouverture fixe. Montage réversible Droite/Gauche. Epaisseur du corps réduite à 41 mm. Poids: 1.320g. Angle d'ouverture 180°.

- ECOunity: Montage Standard côté paumelles et montage sur dormant côté opposé aux paumelles.
- ECOclic: Capot en acier inox anti-vandalisme et renferme les paramètres de réglage, afin de les rendre inaccessibles aux personnes non autorisées.
- ECOvalve: Réglage simple, de haute-précision et permanent de toutes les fonctions à l'aide d'une clé 6 pans.
- ECOcover[2]: Option: en cas de commande de caches complets en inox pour les ferme-portes et les glissières correspondantes il est préconisé de commander le bras de levier en finition inox.
- ECOgreen: Le choix de matériaux contribue à la préservation de l'environnement.

Côté paumelles: Montage sur le vantail. Côté opposé aux paumelles: Montage sur le dormant.

Réglage de la forces de fermeture
Les forces de fermeture sont réglables par déplacement du corps du ferme-porte. (Perçage additionnel seulement nécessaire pour EN 5).

Code article

Ferme-portes avec bras standard.		Couleur		Code article
TS-20	(2/3/5)	Argent	RAL 9006*	302052F11A71010
TS-20	(2/3/5)	Blanc	RAL 9016	302052F11E71010
TS-20	(2/3/5)	Brun	RAL 8014	302052F11D71010
TS-20	(2/3/5)	Noir	RAL 9005	302052F11G71010

Ferme-portes sans bras standard.		Couleur		Code article
TS-20	(2/3/5)	Argent	RAL 9006*	352052F11A00010
TS-20	(2/3/5)	Blanc	RAL 9016	352052F11E00010
TS-20	(2/3/5)	Brun	RAL 8014	352052F11D00010
TS-20	(2/3/5)	Noir	RAL 9005	352052F11G00010

*Ferme-portes Corps en Argent RAL 9006, ECOclic acier inox brossé ou poli sur demande

ECO**CLIC**

ECO **Newton**
Généralités en détail.

Capot en acier inox:

ECOclic: Capot en acier inox anti-vandalisme qui renferme les paramètres de réglage, afin de les rendre inaccessibles aux personnes non autorisées.

Côté paumelles

Illustration DIN gauche, réversible DIN droite

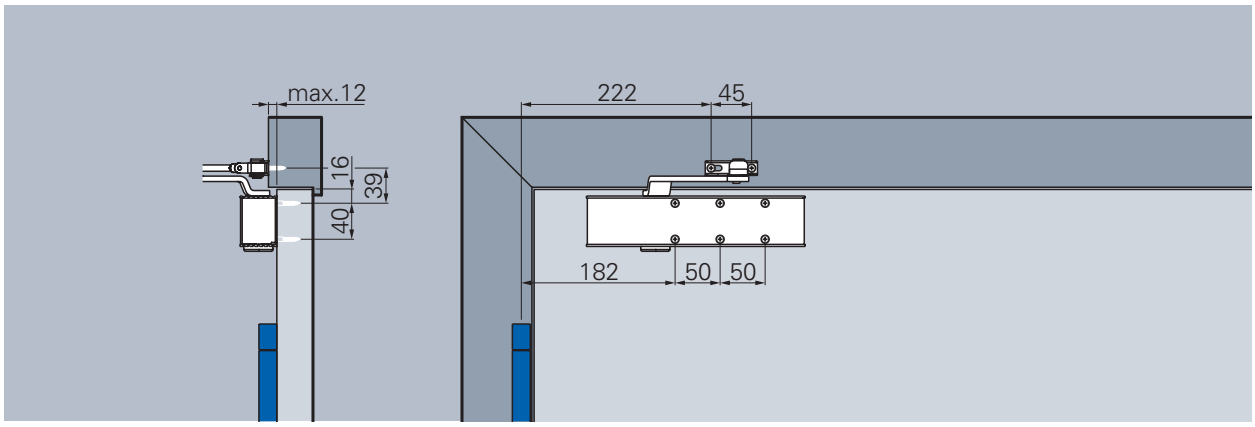

Montage sur vantail, Côté paumelles (montage direct, sans plaque de montage)

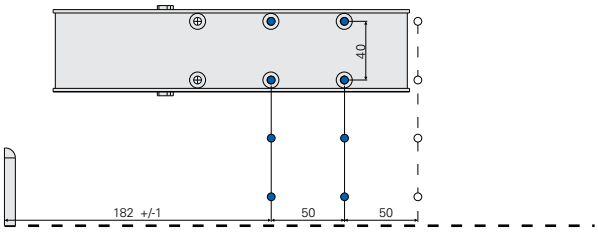

Force de fermeture EN 2

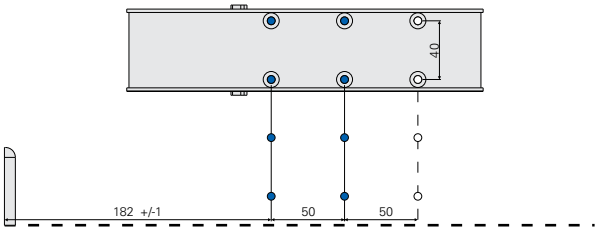

Force de fermeture EN 3

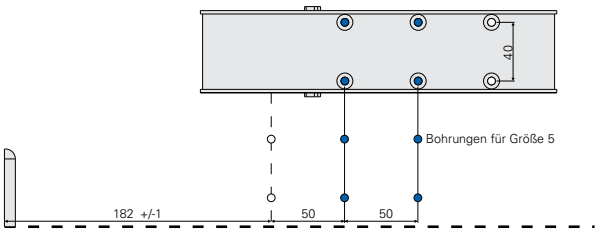

Force de fermeture EN 5

Force de fermeture
Les forces de fermeture sont réglables par déplacement du corps du ferme-porte. (Perçage additionnel seulement nécessaire pour EN 5).

Courbe de la force de fermeture, ECO Newton TS-20 Côté opposé aux paumelles

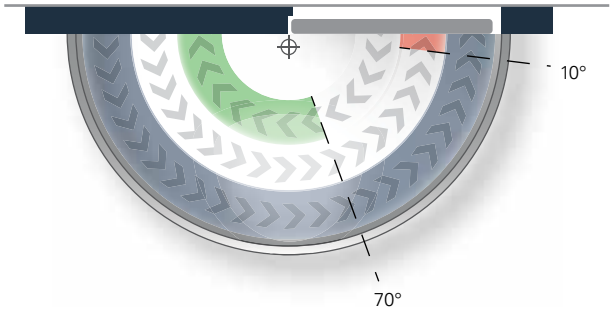

Vitesse de fermeture
Vitesse de fermeture réglable en continue de 180°* à 0°.

A-coup final
Augmente la vitesse de fermeture et par conséquent la force afin d'assurer le verrouillage de la porte. (par exemple compression du joint et enclenchement du pêne 1/2 tour. Angle d'action de 10° à 0°).

Frein à l'ouverture
Réduit la vitesse d'ouverture à partir de 70° et empêche la porte de heurter un obstacle violemment.

Côté opposé aux paumelles

Illustration DIN droite, réversible DIN droite

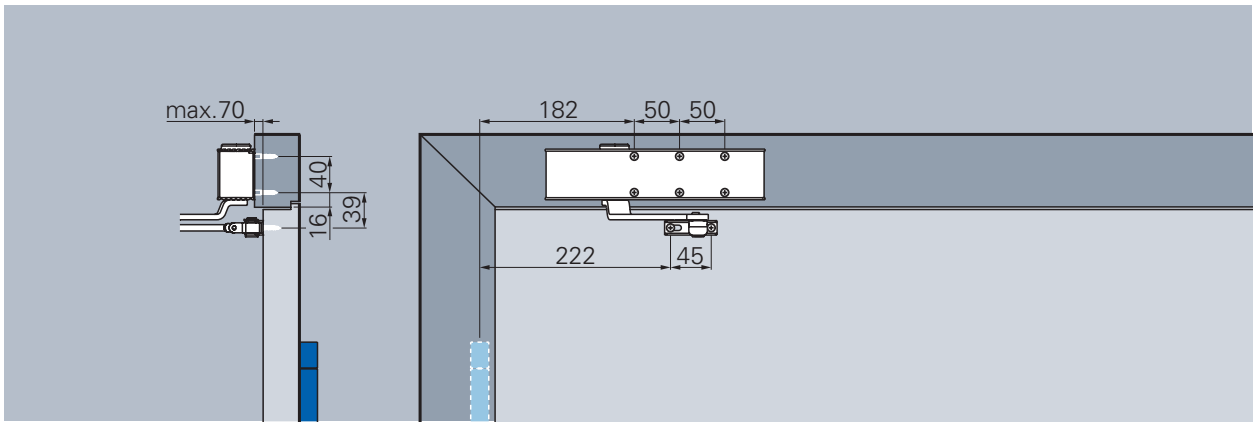

Montage sur dormant, Côté opposé aux paumelles (montage direct, sans plaque de montage)

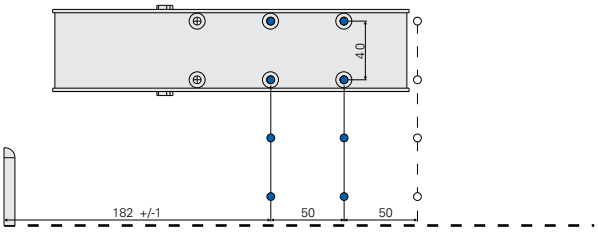

Force de fermeture EN 2

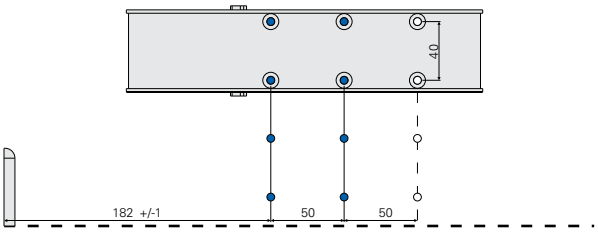

Force de fermeture EN 3

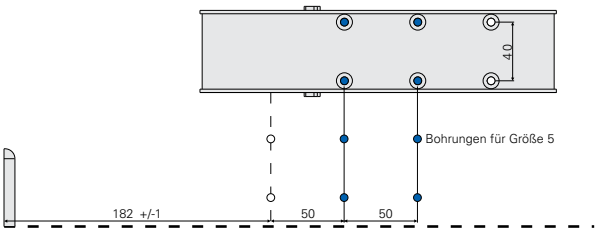

Force de fermeture EN 5

Force de fermeture
Les forces de fermeture sont réglables par positionnement du ferme-porte. (Perçage additionnel seulement nécessaire pour EN 5).

Courbe de la force de fermeture, ECO Newton TS-20 Côté opposé aux paumelles

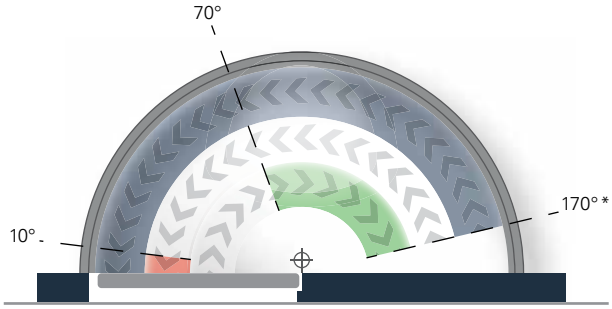

Vitesse de fermeture
Vitesse de fermeture réglable en continue de 170°* à 0°.

A-coup final
Augmente la vitesse de fermeture et par conséquent la force afin d'assurer le verrouillage de la porte. (par exemple compression du joint et enclenchement du pêne 1/2 tour. Angle d'action de 10° à 0°).

Frein à l'ouverture
Réduit la vitesse d'ouverture à partir de 70° et empêche la porte de heurter un obstacle violemment.

Note!
Freinage à l'ouverture est hors service en montage sur dormant côté opposé aux paumelles.

*Variable selon l'épaisseur de la porte et le type de paumelles

Une butée est préconisée pour limiter l'ouverture.

ECO **Schulte GmbH & Co. KG**
Iserlohner Landstraße 89
D-58706 Menden

Téléphone +49 2373 9276 - 0
Fax +49 2373 9276-40

info@eco-schulte.de
www.eco-schulte.de

© ECO Schulte GmbH & Co. KG - Sous réserve de modifications