product design award 2014

PRODUKTINFORMATION

ECO HORIZON OBJEKTBAND
OBX-20-2541/120

■ SYSTEMTECHNIK FÜR DIE TÜR

ECO

OBX-20-2541/120

Leistungskriterien

Größe		120 mm
Ø Rolle		20 mm
Materialstärke		3,5 mm
Schrauben		Ø5 x 50 mm
DIN-L / DIN-R		■
Fräserdurchmesser		24 mm
Fräslänge		120 mm
Frästiefe		3,5 mm
Türarten	stumpf	■
	Doppelfalz	-
Zargenarten	Holz	■
	Stahl	■
	Aluminium	■
Feuerschutz geeignet	F	■
Tragfähigkeit Klasse 14 (Türmasse)	EN 1935 CE	■
	nach Norm	160 kg
	ECO Tragfähigkeit	200 kg
Material	Edelstahl Rostfrei (ER)	■
Oberflächen	ER poliert	◘
	PVD-Beschichtung	◘
	Pulverbeschichtung in RAL Tönen	◘
Aufnahme-elemente	Blockzarge	OBX-3101-3D
	Futterzarge	OBX-3102-3D
	Blendrahmen	OBX-3105-3D
	Stahlzarge	OBX-3011-3D
		OBX-3012-3D
	Aluminiumzarge	OBX-3121-3D

■ Ja - Nein ◘ auf Anfrage

Maßzeichnung

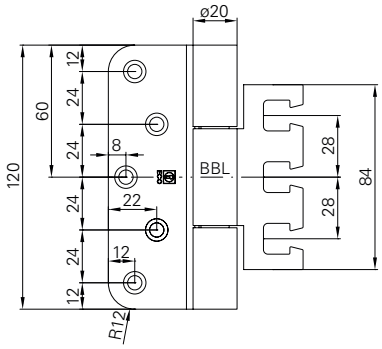

Fräsbild

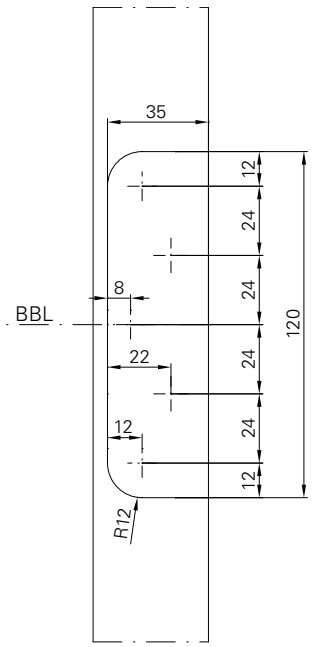

Querschnitt

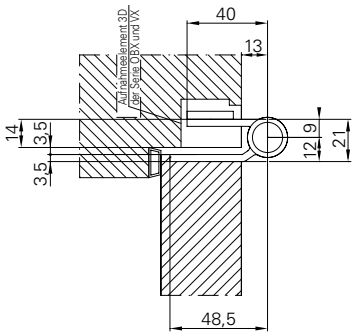

optional als Tragzapfen-Variante erhältlich

PRODUKTFAMILIE ▪ FÜR STUMPFEN ANSCHLAG

OBX-20-2541/160.ER

OBX-20-2542/160.ER
OBX-20-2542/120.ER

Beschreibung

ECO **Horizon Objektband OBX-20-2541/120**

- Für stumpfe Türen an Holz-, Stahl- oder Aluminiumzargen
- Für dreidimensional verstellbare Aufnahmeelemente OBX
- Innenliegende, festmontierte drehbare Achse, dadurch keine Stiftsicherung erforderlich
- Verschleiß- und wartungsfreie kugellaufende Lagertechnik zur Aufnahme radialer und axialer Kräfte
- Geeignet zum Einsatz an FH-Türen
- DIN-Links / DIN-Rechts, ohne Umbau einsetzbar
- EN 1935: Klasse 14 / 160 kg

F EN 1935 CE ER Holztür

OBX-20-2541/120 für stumpfen Anschlag	Maße	Art-Nr
OBX-20-2541/120.ER	Ø 20 x 120 mm	5030007522

ECO **Schulte GmbH & Co. KG**
Iserlohner Landstraße 89
D-58706 Menden

Telefon +49 2373 9276 - 0
Telefax +49 2373 9276 - 40

info@eco-schulte.de
www.eco-schulte.de

© ECO Schulte GmbH & Co. KG - Änderungen vorbehalten

■ SYSTEMTECHNIK FÜR DIE TÜR

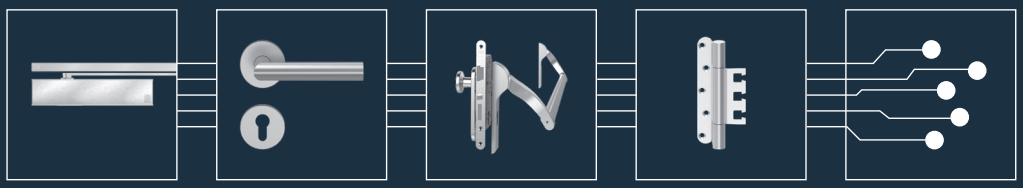

ECO